ZEWO Frischwasserstation eco 40

Für die zentrale Trinkwassererwärmung im Durchflussprinzip • Bedarfsgerechte Trinkwassererwärmung Warmwasserbereitung auf höchstem Niveau • EPP-Isoliergehäuse • Steckerfertig • Niedriges Gewicht • Mit Drehzahlsteuerung • Preiswert • Einfache Regelung

Beschreibung	VPE	RG	Art-Nr.
Frischwasserstation eco 40, kupfergelötet	1 Stück	13401	27060071
Frischwasserstation eco 40, edelstahlgelötet	1 Stück	13401	27060245

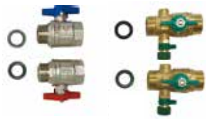

Kugelhahn-Satz eco 40

Kugelhahn-Satz DN 25 – 1" zu eco 40 (2x Heizung / 2x San. DVGW)

Modul Kugelhahn-Satz DN 25	1 Stück	13401	27060068

Zirkulations-Set eco 40

Trinkwasser-Zirkulation extern; externes Zirkulationsmodul Z2 zu eco 40, inkl. Sicherheitsventil

Zirkulationsmodul Z2	1 Stück	13401	27060066

Hinweis: Weitere technische Daten zu der Frischwasserstation eco 40 finden sie ab S. 78.

ZEWO Frischwasserstation FW-EZ 40

Mit Hocheffizienzpumpen • Mit hochwertigen Sanitär-Strangregulierventilen • Alle Trinkwasser-Abgänge nach oben abgehend • Stabile Armaturenträger aus verzinktem Stahlblech Mit Zählerpass-Stück • Design-Front • Kaskadenfähig

Beschreibung	VPE	RG	Art-Nr.
Frischwasserstation FW-EZ40/ISO wandhängend kupfergelötet	1 Stück	13401	27060058
Frischwasserstation FW-EZ 40VA wandhängend edelstahlgelötet	1 Stück	13401	27060246

Vormischer / Vormischerset

Modul Vormischer/Vormischerset	1 Stück	13401	27060065

Modul Z3 Trinkwasserzirkulation (6m)

Trinkwasserzirkulation extern; Trinkwasser-Hocheffizienz-Zirkulationspumpe Yonos Para Z PWM 15/7 mit Rückflussverhinderer und 1" Kugelhahn.

Beschreibung	VPE	RG	Art-Nr.
Modul Trinkwasserzirkulation Z3	1 Stück	13401	27060055

Hinweis: Weitere technische Daten zu der Frischwasserstation FW-EZ 40 finden sie ab S. 81.

Technische Daten | ZEWO Frischwasserstation eco 40

Bedienung:	• gut ablesbares, beleuchtetes LCD Display mit Volltext- und Grafikmodus • international verständlich durch bis zu 6 enthaltene Sprachen • selbsterklärend: Die zugeordneten Befehle werden im Display direkt über der jeweiligen Eingabetaste angezeigt • leichte und schnelle Installation durch den integrierten Inbetriebnahme-Assistenten
Betriebsart:	Frischwasserregelung ohne Zirkulation Frischwasserregelung mit Zirkulation (optional)
Plattentauscher:	Lange thermische Länge, geringer Druckverlust Edelstahl 1.4401, Kupfer gelötet
Verrohrung:	Edelstahl 1.4401, 22x1 mm
Pumpen:	Heizungspumpe WILO Para PWM 15/6 Trinkwasser-Zirkulationspumpe WILO Para Z 15/7 (nur bei Modul Z2)
Sensoren:	WW-Temperatur u. Volumenstrom: Sika VVX15 KW- / Puffer- / Zirkulations-Temperatur: Aufsteckfühler PT1000/B/2 mit Kabel
Isoliergehäuse:	EPP, schwarz
Lieferung:	steckerfertig, verdrahtet und dichtheitsgeprüft mit Bedienungsanleitung und Montagezubehör im Karton verpackt

Schaltbild

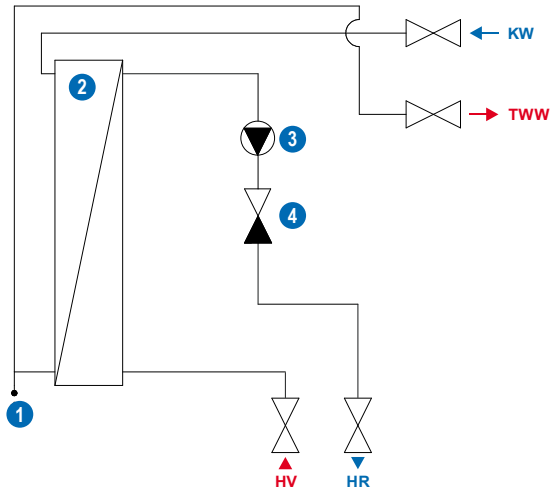

1. Vortex-Sensor TWW + Durchfluss
2. Plattenwärmetauscher
3. Heizungspumpe
4. Rückflussverhinderer

TWW Trinkwarmwasser
KW Kaltwasser
HV Heizung Vorlauf
HR Heizung Rücklauf